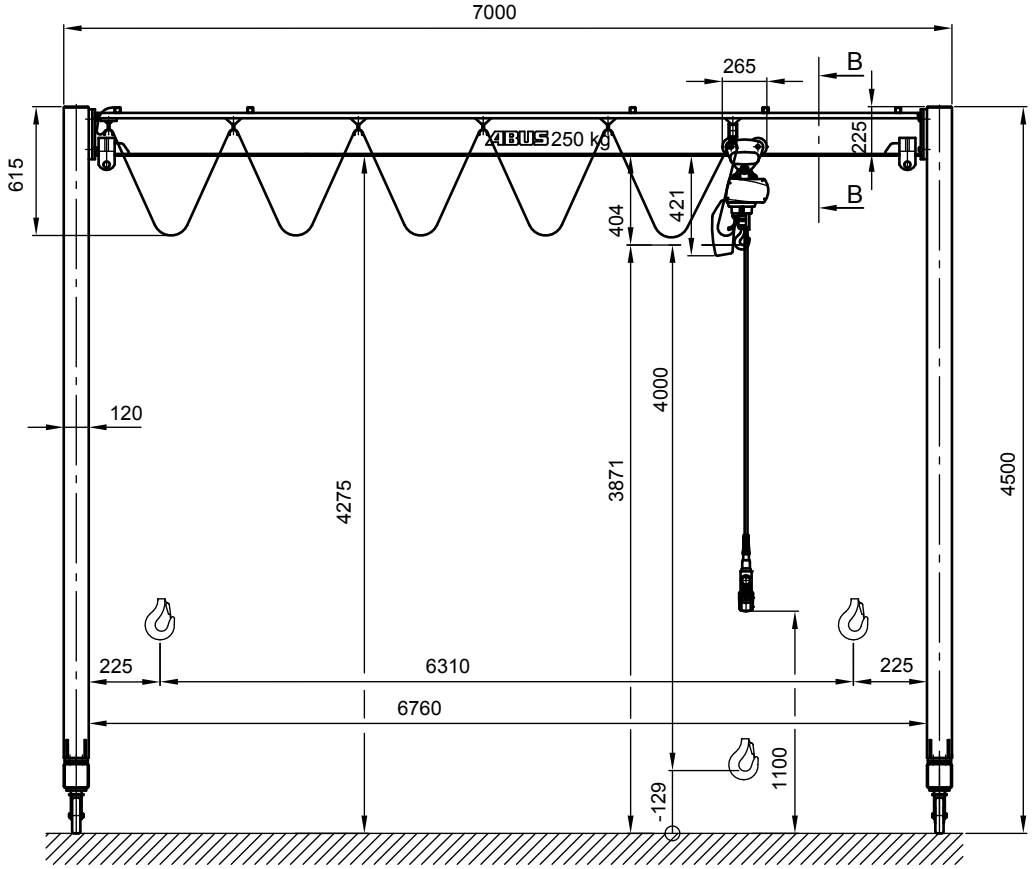

B - B

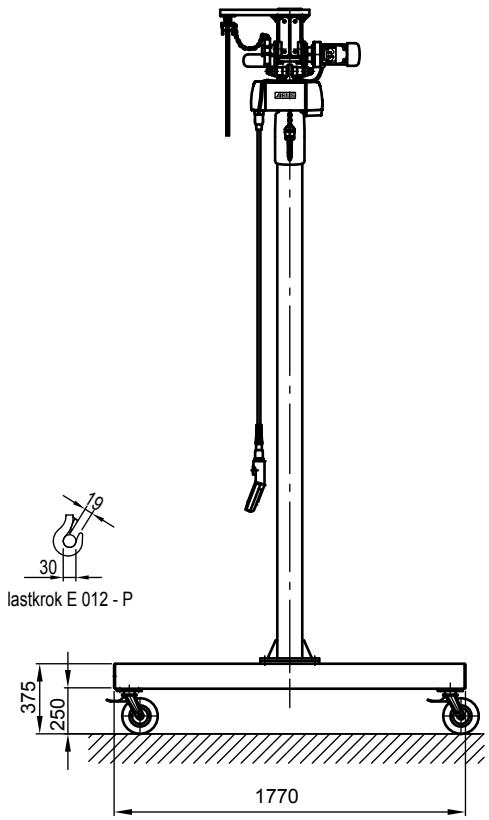

Kran	LPK 250 kg x 7000 mm (Storlekar 1)
design bas	H2/B3
Insatsplats	inomhusanvändning
villkor i omgivningen	-5° C upp till +40° C, utan extra tillval
telfer + åkverk	GM 2 250.8-1/EF 14
FEM grupp	2m / M5
tvåråk	5 m/min
lyft	2 / 8 m/min
total vikt	510 kg (därav telfer + åkverk 60 kg)
Driftspänning	3/PE ~50 Hz 400 V (TN-S)
total strömförbrukning	0,6 kW
Startström för spänningsfallsberäkning	3,3 A (IA_HU * cos phi)

ABUS Kransysteme GmbH
Sonnenweg 1
51647 Gummersbach
Tel +49 2261 37-0
Fax +49 2261 37-247

Lätt portalkran LPK

Ansvarig person:
Datum: 2015-06-30

lpk - 005 © ABUS Kransysteme GmbH, Änderungen vorbehalten - pritzkau0237_20150630_17382652